Containers padrão

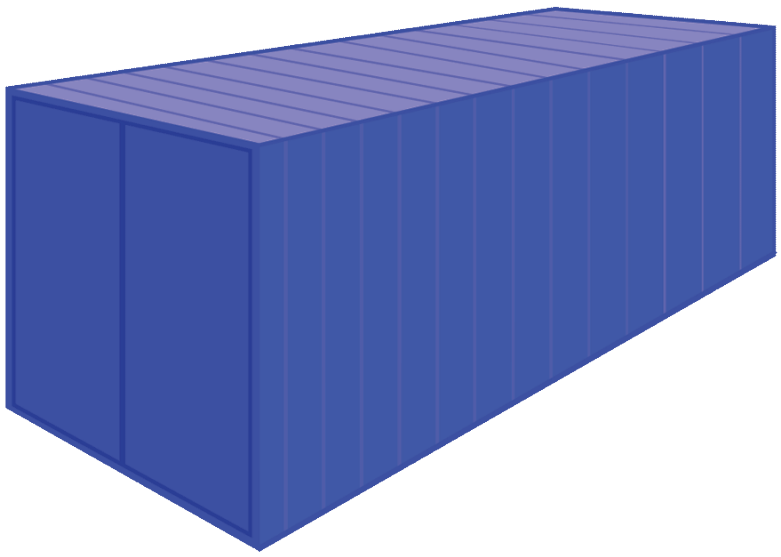

Containers secos 20'

Dimensões externas (pés)

Comprimento	Largura	Altura
20'	8'	8' 6"

Dimensões internas (mm)

Comprimento	Largura	Altura
5.882–5.898	2.332–2.353	2.387–2.396

Aberturas das portas (mm)

Largura	Altura
2.332–2.343	2.261–2.288

Pesos (kg)

Bruto	Tara	Capacidade de carga
24.000–30.480*	2.220–2.350*	21.660–28.260*

Volume (m3)

33,0–33,2

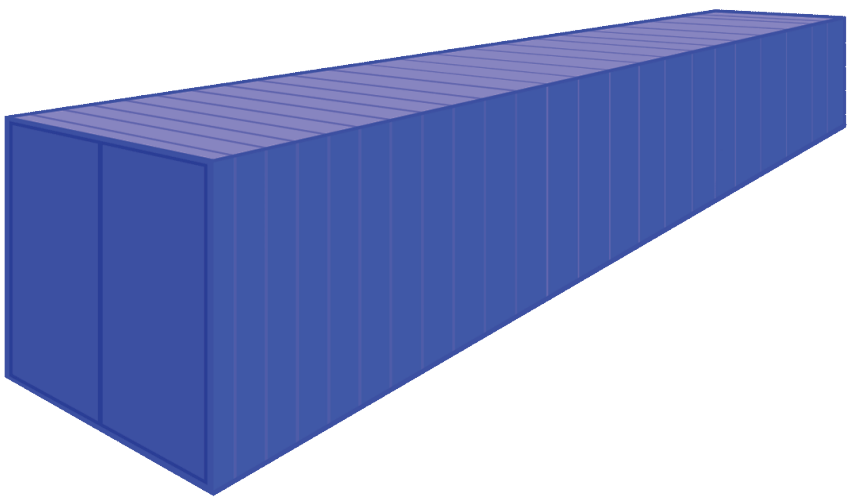

Containers secos 40'

Dimensões externas (pés)

Comprimento	Largura	Altura
40'	8'	8' 6"

Dimensões internas (mm)

Comprimento	Largura	Altura
12.022–12.039	2.332–2.362	2.385–2.399

Aberturas das portas (mm)

Largura	Altura
2.333–2.341	2.260–2.284

Pesos (kg)

Bruto	Tara	Capacidade de carga
30.480–32.500	3.660–4.020	26.460–28.840

Volume (m3)

67,2–67,8

Containers 40' High Cube

Dimensões externas (pés)

Comprimento	Largura	Altura
40'	8'	9' 6"

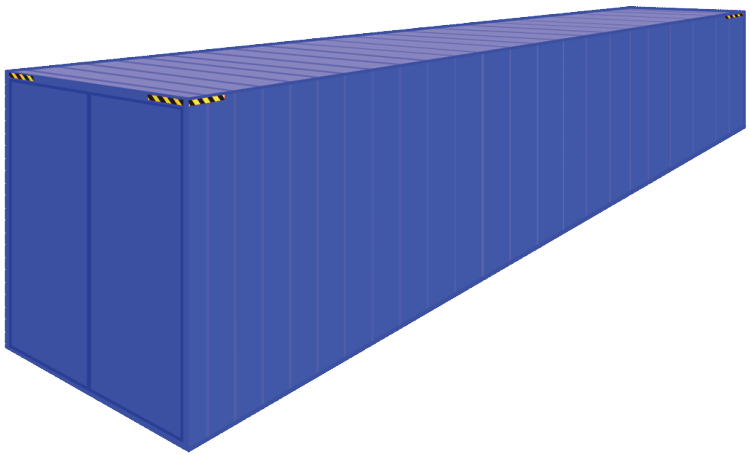

Dimensões internas (mm)

Comprimento	Largura	Altura
12.031–12.039	2.350–2.362	2.667–2.700

Aberturas das portas (mm)

Largura	Altura
2.336–2.343	2.580–2.591

Pesos (kg)

Bruto	Tara	Capacidade de carga
30.480–32.500	3.820–4.200	26.280–28.640

Volume (m3)

75,7–76,7

Containers refrigerados

Containers Refrigerado 20' Standard

Dimensões externas (pés)

Comprimento	Largura	Altura
20'	8'	8' 6"

Dimensões internas (mm)

Comprimento	Largura	Altura
5.470–5.555	2.290	2.266–2.324

Altura máxima até a linha vermelha de carga (mm)

2.191-2.249

Aberturas das portas (mm)

Largura	Altura
2.296	2.290

Pesos (kg)

Bruto	Tara	Capacidade de carga
30.480	2.500–3.050	27.100–27.980

Volume (m^3)

30,00

Containers Refrigerado 40' High Cube*

Dimensões externas (pés)

Comprimento	Largura	Altura
40'	8'	9' 6"

Dimensões internas (mm)

Comprimento	Largura	Altura

11.586–11.610	2.280–2.310	2.530–2.607

Altura máxima até a linha vermelha de carga (mm)

2.430–2.507

Aberturas das portas (mm)

Largura	Altura
2.288–2.310	2.490–2.576

Pesos (kg)

Bruto	Tara	Capacidade de carga
34.800	4.260–4.900	29.900–30.540

Volume (m^3)

67,10–68,70

Containers especiais

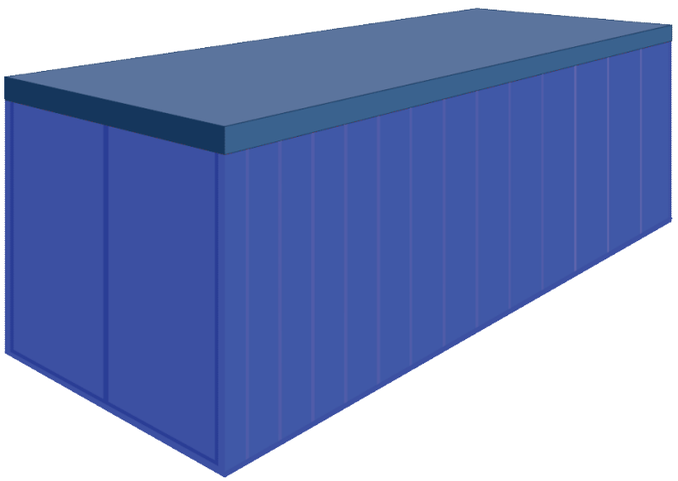

20' Open Top*

Dimensões externas (pés)

Comprimento	Largura	Altura
20'	8'	8' 6"

Dimensões internas (mm)

Comprimento	Largura	Altura
5.890–5.910	2.337–2.352	2.340–2.388

Aberturas das portas (mm)

Largura	Altura
2.320–2.342	2.273–2.305

Pesos (kg)

Bruto	Tara	Capacidade de carga
30.480	2.230–2.680	27.800–28.250

Volume (m^3)

31,9–32,8

40' Open Top

Dimensões externas (pés)

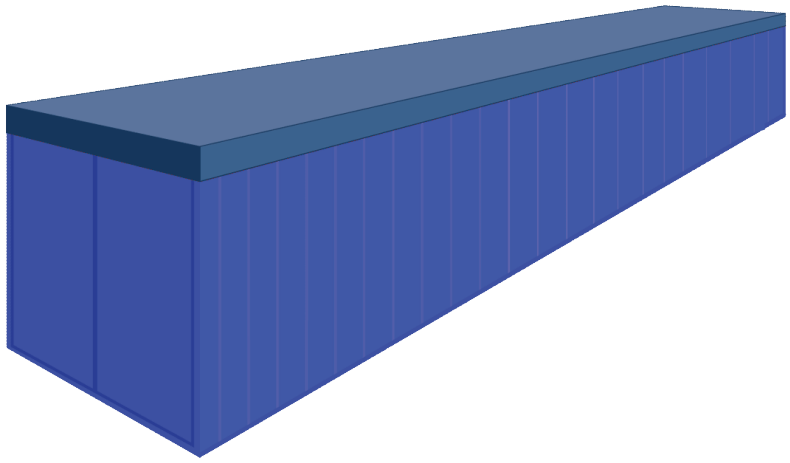

Comprimento	Largura	Altura
40'	8'	8' 6"

Dimensões internas (mm)

Comprimento	Largura	Altura
12.034–12.050	2.348–2.352	2.331–2.352

Aberturas das portas (mm)

Largura	Altura
2.337–2.342	2.273–2.340

Pesos (kg)

Bruto	Tara	Capacidade de carga
30.480	3.720–4.250	26.230–26.760

Volume (m^3)

65,7–67,9

40' Open Top High Cube

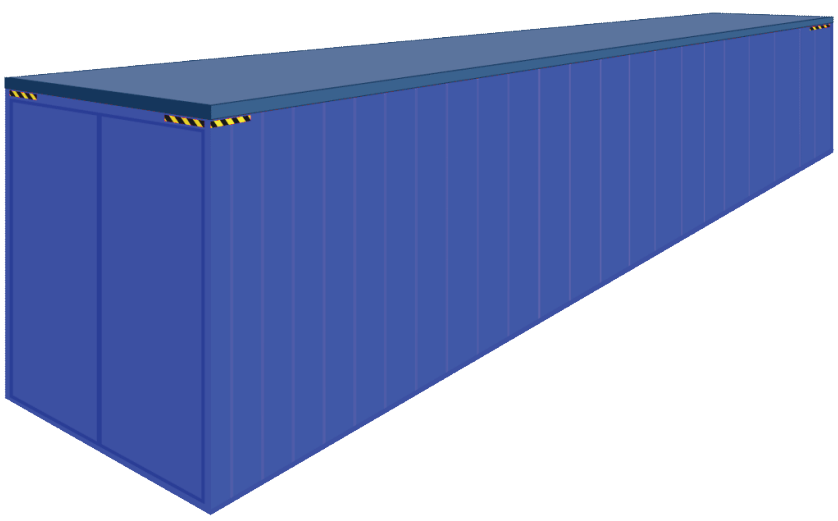

Dimensões externas (pés)

Comprimento	Largura	Altura
40'	8'	9' 6"

Dimensões internas (mm)

Comprimento	Largura	Altura
12.032	2.352	2.655

Aberturas das portas (mm)

Largura	Altura
2.340	2.585

Pesos (kg)

Bruto	Tara	Capacidade de carga
30.480–32.500	4.300–4.440	26.180–28.200

Volume (m^3)

75,1

20' Flat Rack

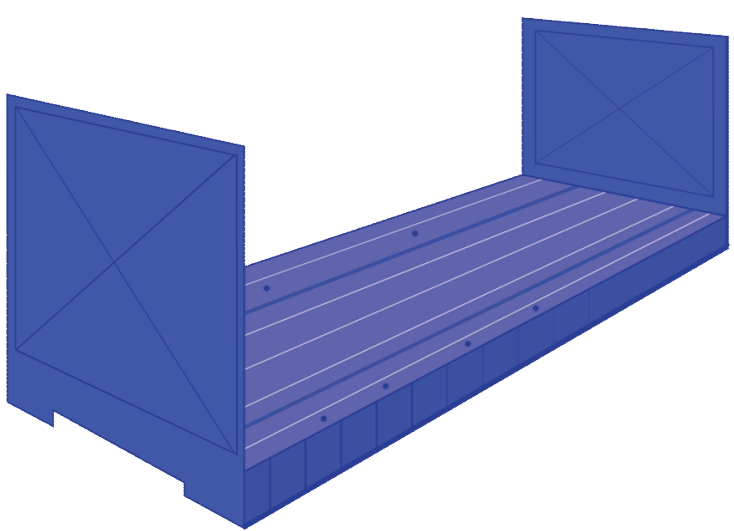

Dimensões externas (pés)

Comprimento	Largura	Altura
20'	8'	8' 6"

Dimensões internas (mm)

Comprimento	Largura	Altura
6.058	2.438	2.219–2.234

Aberturas das portas (mm)

Largura	Altura
-	-

Pesos (kg)

Bruto	Tara	Capacidade de carga
30.000–40.000	2.600–2.960	27.400–37.040

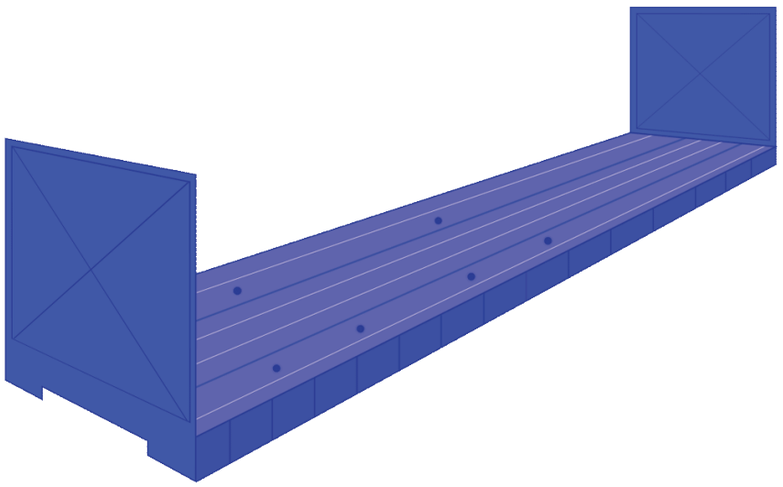

40' Flat Rack High Cube

Dimensões externas (pés)

Comprimento	Largura	Altura
40'	8'	9' 6

Dimensões internas (mm)

Comprimento	Largura	Altura
11.950	2.438	2.264

Aberturas das portas (mm)

Largura	Altura
-	-

Pesos (kg)

Bruto	Tara	Capacidade de carga
45.000–50.000	5.250–5.500	39.500–44.750